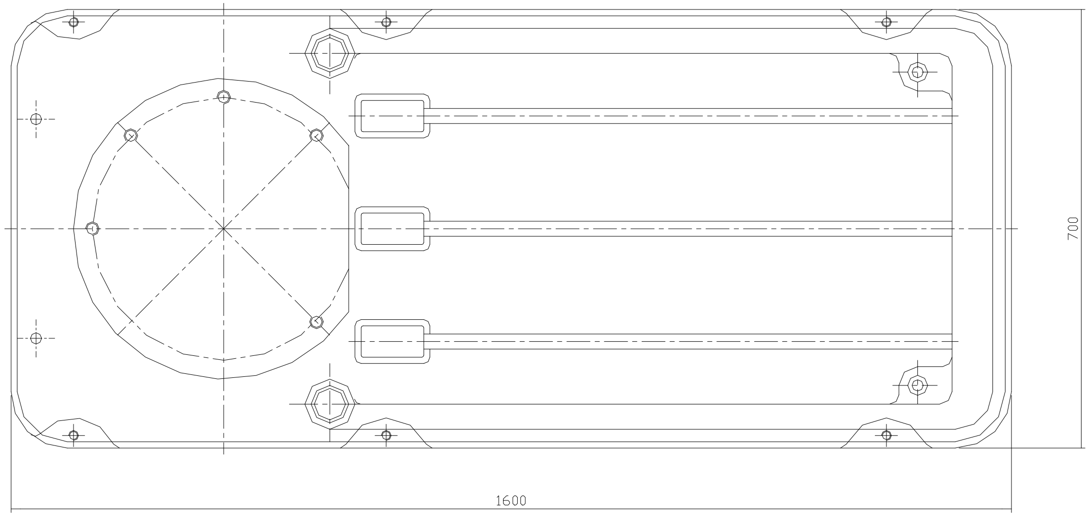

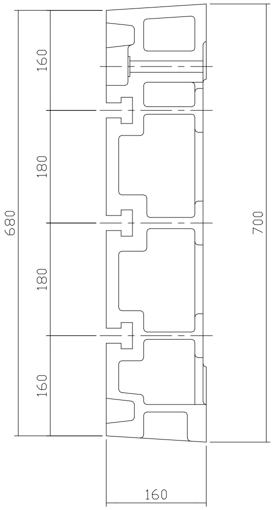
160
180
180
160
680
700
160

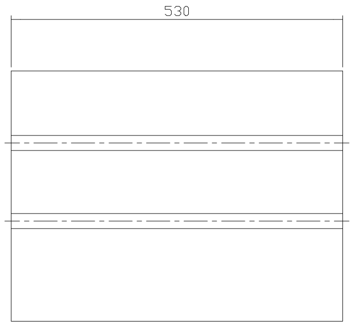

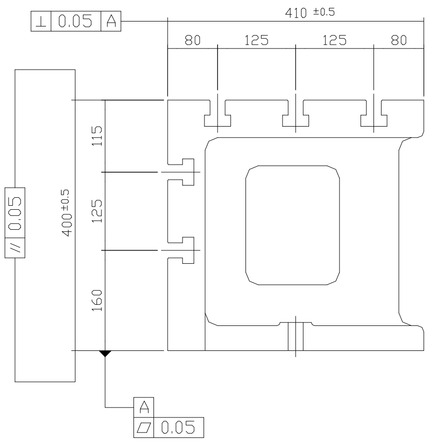
⊥ 0.05 A
410 ±0.5
80
125
125
80
115
125
160
400±0.5
// 0.05
A
▱ 0.05

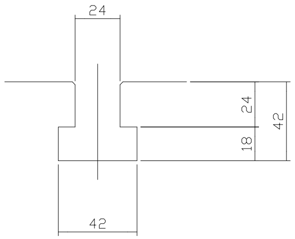
24
24
18
42
42

T홈부 상세 (S=1:3)

부호	날짜	기사	제	검	승
1					
2					

가공 치수	허용차			
	정밀	보통	거침	
1-4	0.05	0.10	0.30	0.50
4-16	0.07	0.20	0.50	0.70
16-63	0.10	0.30	0.70	1.00
63-250	0.20	0.50	1.20	2.00
250-1000	0.30	0.80	2.00	3.00

제도	설계	재질		수량		기종	NRD - 1000
		처리		척도	1/1	품명	BASE
검도	승인	Nambuk 주식회사 남북 Nambuk Co.,Ltd				도번	